29062021-2.0

ПАСПОРТ И РУКОВОДСТВО ПО ЭКСПЛУАТАЦИИ КОМПЛЕКТ ПРОМЫШЛЕННОГО РАДИОУПРАВЛЕНИЯ К ТАЛИ ЭЛЕКТРИЧЕСКОЙ CD И ИНЫМ ГРУЗОПОДЪЕМНЫМ МЕХАНИЗМАМ

Оглавление

1. Гарантии 3
2. Предупреждения и меры предосторожности 4
3. Установка и эксплуатация 4

ВНИМАНИЕ! Вся информация, приведенная в данном руководстве, основана на данных, доступных на момент печати. Производитель оставляет за собой право вносить изменения в конструкцию изделия без предварительного уведомления, если эти изменения не ухудшают потребительских свойств и качества продукции.

1. Гарантии

Детали, не подпадающие под действие гарантии

Гарантии не распространяются на детали с расходуемым ресурсом, такие, как электрические батарейки, предохранители, кнопки, реле. Данные гарантии не распространяются также на дефекты покрытия, вызванные неправильной установкой, неправильным или неудовлетворительным техническим обслуживанием, и связанные с введением несанкционированных изменений, неправильной эксплуатацией, нарушением требований к окружающим условиям или неправильным согласованием с другими устройствами.

Замечания

Никакие другие, явно выраженные или подразумеваемые гарантии, кроме перечисленных выше, не предоставляются.

Указанное здесь устранение неисправностей – это единственный возможный способ выполнения ремонтных работ для покупателя.

Разборка устройства может выполняться только специально назначенным обученным персоналом, иначе устройство может быть повреждено.

После завершения работы радиоуправляемого контроллера

выключите основное питание крана, питание приемника и вытащите ключ передатчика. Кран должен быть оборудован реле основного питания, концевыми выключателями и другими устройствами для безопасности.

Меры предосторожности (I)

Для того, чтобы исключить влияние помех, приемник должен располагаться как можно дальше от частотных инверторов и силовых кабелей.

Меры предосторожности (II)

Приемник следует устанавливать наверху электрического блока управления. Размещение приемника внутри электрического блока управления не допускается.

Аварийная ситуация

В случае аварийной ситуации выполните операции, перечисленные ниже, и немедленно свяжитесь с дистрибьютором для выполнения необходимых ремонтных работ.

Нажмите кнопку аварийной остановки (STOP) на передатчике.

1. Вытащите ключ передатчика.
2. Отключите основное питание крана.

Гарантия не распространяется на повреждения, возникшие в результате естественного износа, плохого ухода, неправильного использования или небрежного обращения, а также являющиеся следствием несанкционированного

вмешательства в устройство изделия лиц, не имеющих специального разрешения на проведение ремонта.

В целях определения причин отказа и/или характера повреждений изделия производиться техническая экспертиза сроком 10 рабочих дней. По результатам экспертизы принимается решение о замене/ремонте изделия.

При этом изделие принимается на экспертизу только при наличии паспорта с отметкой о дате продажи и штампом организации-продавца.

Гарантийный срок – 12 месяцев со дня продажи конечному потребителю.

Типовые схемы подключения пультов управления к тали электрической с понижающим трансформатором цепи питания 380/36в.

2. Предупреждения и меры предосторожности

Предупреждения

Разборка устройства может выполняться только специально обученным персоналом, в противном случае устройство может быть повреждено.

После окончания работы с системой выключите основное питание на кране, питание приемника и вытащите ключ передатчика. Кран должен быть оборудован реле основного питания, концевыми выключателями и другими устройствами обеспечения безопасности.

Меры предосторожности

A. Для того чтобы уменьшить воздействия помех, приемник должен располагаться, как можно дальше от двигателей, преобразователей частоты и силовых кабелей.

B. Приемник должен устанавливаться наверху электрического блока управления. Не допускается размещение прибора внутри блока управления.

C. Не допускается использование контроллеров одних и тех же моделей с одинаковыми частотами в зоне с радиусом до 200 м.

3. Установка и эксплуатация

Общие указания по эксплуатации

A. Снимите крышку батарейного отсека.

B. Установите в батарейный отсек новые батарейки типа АА.

Проследите, чтобы “+” и “-” батареек были подключены правильно. C. Подключите питание в соответствии с режимами подачи питания.

D. Управляйте передатчиком, нажимая каждую кнопку.

E. Вытащите батарейки, если устройство не будет работать длительное время.

Батарейки передатчика

Для работы передатчика необходимы щелочные батарейки типа АА.

НЕ пользуйтесь перезаряжаемыми аккумуляторами. Когда батарейки заряжены, светодиод мигает зеленым светом. Если батарейки разряжены, светодиод мигает красным светом, и необходимо немедленно заменить их новыми.

Сигнализации неисправностей с помощью светодиодов

Если красный светодиод передатчика мигает с высокой частотой при нажатии любой функциональной кнопки, то это может быть связано со следующими неисправностями:

- Залипла одна из кнопок.
- Не нажата кнопка включения (START).
- На систему неправильно подано питание (не в соответствии с инструкцией).

Поиск и устранение неисправностей

A. Если светодиод передатчика светится красным светом, вытащите батарейки и вставьте новые.

B. Если приемник не реагирует ни на какие сигналы, выключите источник питания на 20 с и затем снова.

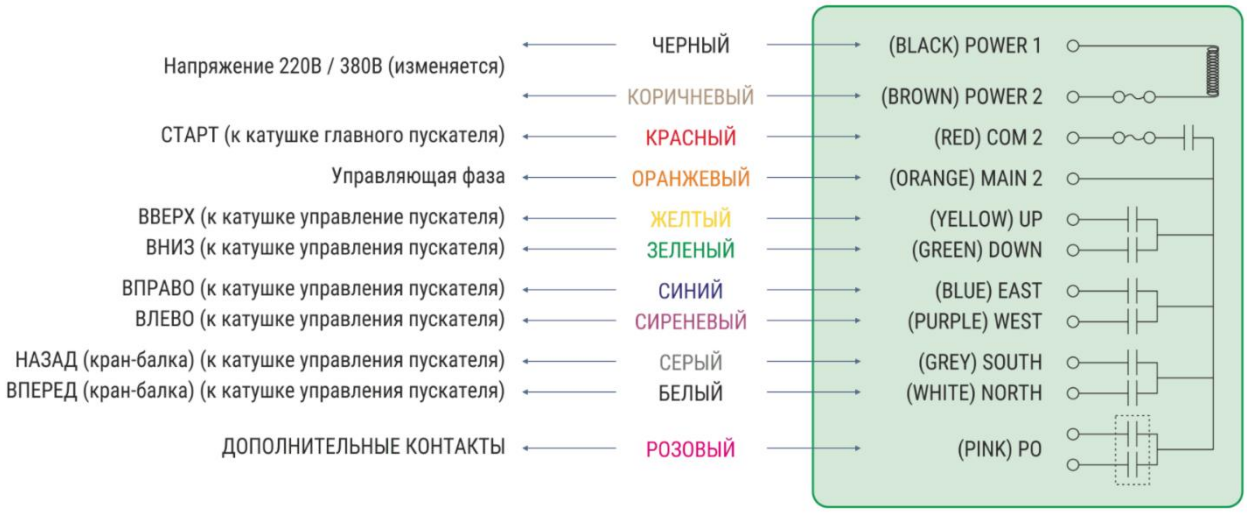

Технические характеристики

Частота, мГц	433,8
Мощность сигнала ≤мВт	10
Радиус действия, м	50-100
Питание пульта	2AA
Защита	IP65
Диапазон рабочих температур	-40+85

Гарантийный талон.

Марка_____TOR_____

Модель: _____
(Вписывается перед вводом в эксплуатацию)

Серийный номер: _____
(Вписывается перед вводом в эксплуатацию)

Дата ввода в эксплуатацию: _____

М.П.
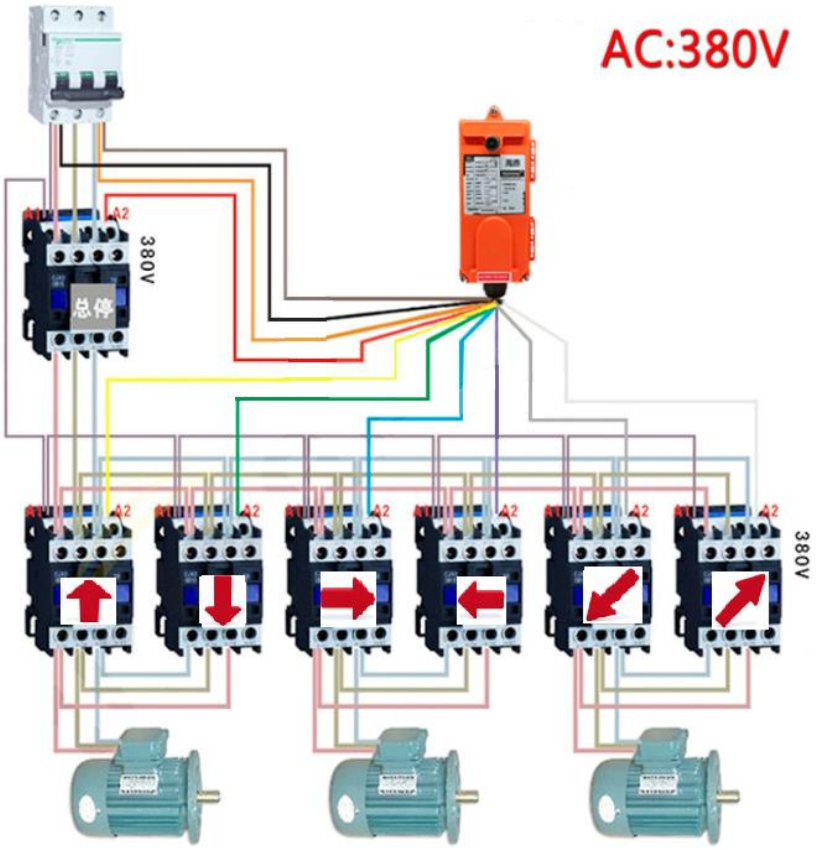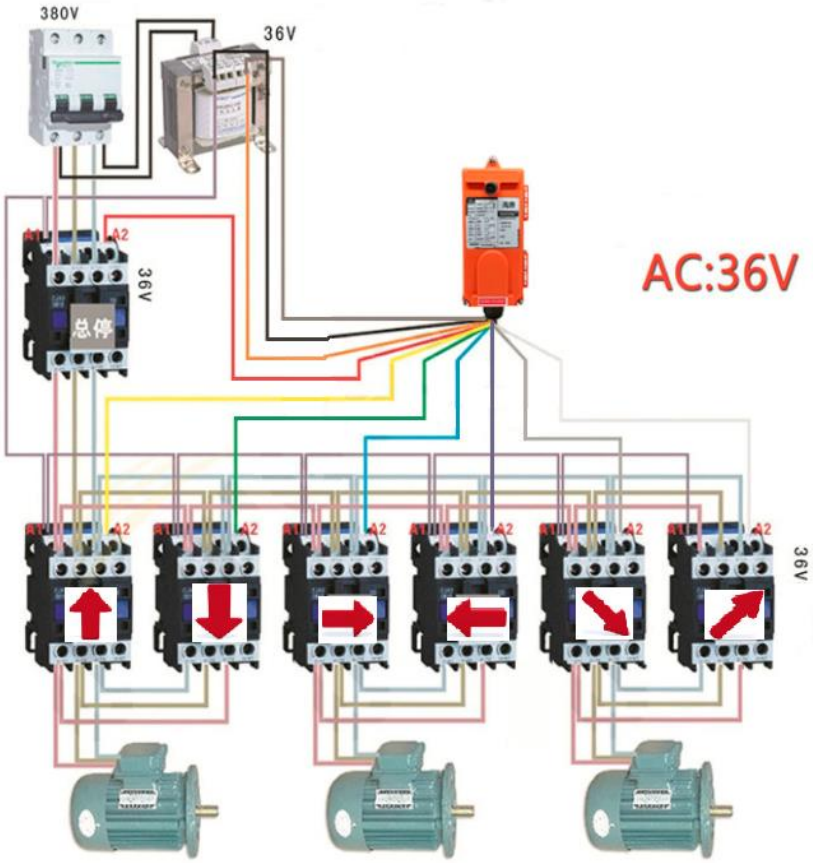
Схема подключения